T Ó T K O M L Ó S

BELTERÜLET ÉS KÖRNYEZETE
SZABÁLYOZÁSI TERV
M = 1:2 000

JELMAGYARÁZAT :

Jelmagyarázat	Jel	Beépítési mód	Beépítési %	Épület magasság maximum (m)	Telek terület minimum (m2)
Szabályozási terv határa					
Tervezett szabályozási vonal					
Építési övezet, övezet határa					
Építési hely határa					
Építési övezet jele (Területfelhasználás jele)	Lf-1	O	30%	4,5	800
Kisvárosias lakóterület - 1	Lk-1	O	60%	4,5	400
Kisvárosias lakóterület - 2	Lk-2	O	60%	4,5	400
Kisvárosias lakóterület - 3	Lk-3	SZ	40%	6,5	400
Kisvárosias lakóterület - 4	Lk-4	O	40%	6,5	400
Kertvárosias lakóterület - 1	Lke1	O	30%	4,5	700
Kertvárosias lakóterület - 2	Lke2	O	30%	6,5	400
Falusias lakóterület - 1	Lf-1	O	30%	4,5	1 200
Falusias lakóterület - 2	Lf-2	O	30%	4,5	700
Falusias lakóterület - 3	Lf-3	O	30%	4,5	1 000
Településközpont terület - 1	Vt-1	SZ	80%	12,5	200
Településközpont terület - 2	Vt-2	Z	80%	7,0	700
Településközpont terület - 3	Vt-3	SZ	60%	6,5	1 000
Intézményterület - 1	Vi-1	SZ	50%	14,0	1 000
Intézményterület - 2	Vi-2	K	60%	6,5	1 000
Kereskedelmi, szolgáltató, gazdasági terület - 1	Gksz1	K	60%	6,5	1 000
Kereskedelmi, szolgáltató, gazdasági terület - 2	Gksz2	SZ	60%	7,5	1 500
Ipari, gazdasági terület - 1	Gip-1	SZ	30%	12,0	1 500
Ipari, gazdasági terület - egyéb ipari terület	Gipe-1	SZ	50%	8,0	1200
Különleges beép. szánt terület - Strand	Kst	K	20%	7,5	5 000
Különleges beép. szánt terület - Sport	Ksp	SZ	20%	7,5	2 000
Különleges beép. szánt terület - Mezőgazdasági üzemi	Mü-2	SZ	40%	6,0	2 000
Különleges beép. szánt terület - Vízmű	Kv	K	40%	6,0	2 000
Különleges beép. szánt terület - Szennyvíztisztító	Ksz	K	40%	6,0	5 000
Közlekedési és közműterület - 1	KÖu1				
Közlekedési és közműterület - 2	KÖu2				
Közlekedési és közműterület - 3	KÖu3				
Közlekedési és közműterület - 4	KÖu4				
Közlekedési és közműterület - 5	KÖu5				
Közlekedési és közműterület - 6	KÖu6				
Közlekedési és közműterület - 7	KÖk				
Zöldterület - 1	Z-1				
Zöldterület - 2	Z-2				
Védelmi erdőterület	Ev				
Kertes mezőgadasági terület	Mk				
Kertes mezőgadasági terület - 2	Mk-2				
Általános mezőgadasági terület - 1	Má-1				
Általános mezőgadasági terület - 2	Má-2				
Általános mezőgadasági terület - 3	Má-3				
Általános mezőgadasági terület - 3	Má-5				
Vízgazdálkodási terület - 1	V-1				
Vízgazdálkodási terület - 2	V-2				
Természetközeli terület	Tk				
Különleges beép. nem szánt terület - Temető	Kt				
Műemléki környezet határa	MK				
Régészeti terület határa	R				
Helyi értékvédelmi terület határa	he				
Belvízveszélyes terület határa					
Helyi jelentőségű természetvédelmi terület határa	ht				
Orsz. öko. hálózat - ökológiai folyosó, területének határa	öf				
Orsz. öko. hálózat - puffer terület határa	pf				
Helyi jelentőségű védett természeti érték					
Műemlék telke					
Védett helyi művi érték					
Szabályozási szélesség	12				
Belterület határa					
Geotermikus hővezeték					

ÁTTEKINTŐ VÁZLAT

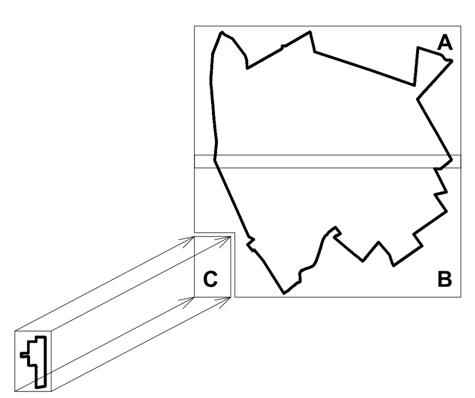

ELFOGADVA

a(z) 22/2016. (XII.16.) számú önkormányzati rendelettel
Ez a tervlap a fenti rendelet 1. melléklete

P.H.

OPTIMUNKA
BETÉTI TÁRSASÁG
5600 BÉKÉSCSABA FELSŐ-KÖRÖS SOR 9/C.

Készült az állami alapadatok felhasználásával

Település: TÓTKOMLÓS			Törzsszám: OM-12-11
Tervtípus: Szabályozási terv			Dátum: 2016.12.
Terv: **BELTERÜLET ÉS KÖRNYEZETE** "A" lap			Méretarány: 1:2 000
			File: Tótkomlós-01.lbk
Vezetőtervező	Csaba Márton		TT-1 04-0024
Tervező munkatársa	Csaba Zsolt		04-0199

Ezt a tervet az OPTIMUNKA Bt. készítette, szerzői jogvédelem alatt áll.

ArchiCAD munkák: PirCAD Számítógépes Építészeti és Mérnöki Iroda
Cím: 5600 Békéscsaba Derkovits sor 16.
WWW : www.pircad.hu
E-mail : pircad@pircad.hu
Telefon: : +36 (66) 44-22-00
Telefax : +36 (66) 52-95-00
Mobiltel : +36 (20) 44-69-80

Módosította: Tótkomlós Város Önkormányzata Képviselő-testületének 13/2019. (VII. 17.) számú önkormányzati rendelete 1. melléklete és a 14/2020. (VII. 10.) számú önkormányzati rendelete 1. melléklete.

Módosította 2019-ben és 2020-ban: Tér és Terület Kft.

M = 1:2 000

SZABÁLYOZÁSI TERV

BELTERÜLET ÉS KÖRNYEZETE

T Ó T K O M L Ó S

JELMAGYARÁZAT :

Szabályozási tér határa

Tervezett szabályozási vonal

Építési övezet, övezet határa

Építési mező határa

Építési övezet jele

Övezetek, építési mezők

Kivételesen elhelyezhető :

Falusias lakóterület - 1

Falusias lakóterület - 2

Falusias lakóterület - 3

Településközpont terület - 1

Településközpont terület - 2

Településközpont terület - 3

Intézményterület - 1

Intézményterület - 2

Különleges beépítésű üdülőházas terület

Különleges beépítésű szabadidőközpont terület

Különleges beépítésű szabadidőközpont terület - Strand

Különleges beépítésű szabadidőközpont terület - Sport

Különleges beépítésű szabadidőközpont terület - Rendezvénytér, Uszoda

Különleges beépítésű szabadidőközpont terület - Fürdő

Különleges beépítésű szabadidőközpont terület - Szennyvíztisztító

Kisvárosias lakóterület - 1

Kisvárosias lakóterület - 2

Kisvárosias lakóterület - 3

Kisvárosias lakóterület - 4

Kisvárosias lakóterület - 5

Kisvárosias lakóterület - 6

Kisvárosias lakóterület - 7

Zöldterület - 1

Zöldterület - 2

Vasúti közlekedési terület

Közút közlekedési terület

Kertvárosias lakóterület - 1

Kertvárosias lakóterület - 2

Kertvárosias lakóterület - 3

Kertvárosias lakóterület - 4

Kertvárosias lakóterület - 5

Vízgazdálkodási terület - 1

Vízgazdálkodási terület - 2

Temetőkertek területe

Különleges beépítésű terület - Temető

Műemlék környezet határa

Régészeti terület határa

Helyi védelemmel érintett határok

Beépítésre szánt területek határa

Helyi jelentőségű természetvédelmi terület határa

Országos jelentőségű természetvédelmi terület határa

Ökológiai folyosó határa

Műemlék sáv

Vasútvonal határa

Közlekedési szélesség

Belterület határa

Domborzati vonal

ÁTTEKINTŐ VÁZLAT

A

B

C

ELFOGADVA

a(z) 22/2016. (XII.16.) számú önkormányzati rendelettel

Ez a tervlap a fenti rendelet 1. melléklete

P.H.

OPTIMUNKA BETÉTI TÁRSASÁG

1031 BUDAPEST, FELVINCZI ÚTA 56/C

Készült az állami alapadatok felhasználásával

Település:	TÓTKOMLÓS		Dokumentum jele: OM-12-11
Tervfajta:	Szabályozási terv		Készült: 2016.12.
Terv:	**BELTERÜLET ÉS KÖRNYEZETE** 5/1 lap		Méretarány: 1:2 000
			File: Tótkomlós 05-06
Készítette/aláíró:	Csaba Márton		TT-1 04-0526
Tervező munkatársa:	Csaba Zsolt		04-0788

Ez a terv az OPTIMUNKA Rt. tulajdonát, szerzői jogvédelem alatt áll.

MAGYAR mérnök Kamara

Cím: Telefon:

Módosítások: Tótkomlós Város Önkormányzata Képviselő-testületének
1/3/2019. (VII. 17.) számú önkormányzati rendelete 1. melléklete és a
14/2020. (VII. 16.) számú önkormányzati rendelete 1. melléklete.

Módosította 2019-ben és 2020-ban: Tér és Terület Kft.